Piezas necesarias para la realización del cerramiento en base a las dimensiones L y H.

UNID.	DESCRIPCIÓN	Código Artículo	H	700 1400	1401 2800	700 1400	1401 2800	700 1400	1401 2800	700 1400	1401 2800	800 1400	1401 2800	Hoja Pasiva
			L	350 569		495 1200		570 1200		1201 1400		1401 1500		
5	Compás corto no premontado para la maniobra tradicional	3040.752		1										
20	Compás corto no premontado para la maniobra tradicional	3040.772												
5	Compás estándar premontado para la maniobra tradicional	3040.750						1						
20	Compás estándar premontado para la maniobra tradicional	3040.770												
5	Compás estándar no premontado para la maniobra tradicional	3000.751				1				1				
20	Compás estándar no premontado para la maniobra tradicional	3000.771												
5	Compás suplementario para la maniobra tradicional	3150.800								1				
5	(pat.) Cartón base, fulcro con ángulo de reenvio para maniobra tradicional	3150		1										
20	(pat.) Cartón base, fulcro con ángulo de reenvio para maniobra tradicional	3150.20												
5	(pat.) Cartón base, fulcro vertical para maniobra tradicional	3150.2		1										
20	(pat.) Cartón base, fulcro vertical para maniobra tradicional	3150.22												
5	(pat.) Kit de bisagras derechas de enganchar para RIBANTA 4	3040.701		1										
20	(pat.) Kit de bisagras derechas de enganchar para RIBANTA 4	3040.721												
5	(pat.) Kit de bisagras izquierdas de enganchar para RIBANTA 4	3040.734												
5	(pat.) Kit de bisagras derechas de enganchar para RIBANTA 4 (para perfiles enrasados internos)	3040.703												
5	(pat.) Kit de bisagras ambidiestras de enganchar para RIBANTA 4	3040.709												
20	(pat.) Kit de bisagras ambidiestras de enganchar para RIBANTA 4	3040.729												
5	(pat.) Kit de bisagras ambidiestras de enganchar para RIBANTA 4 (para perfiles enrasados internos)	3040.710												
20	(pat.) Kit de bisagras ambidiestras de enganchar para RIBANTA 4 (para perfiles enrasados internos)	3040.730												
5	(pat.) Kit de bisagras ambidiestras de enganchar con diente de 4 mm, para RIBANTA 4 (para perfiles enrasados internos)	3040.745												
1	Plantilla de emplazamiento	3100.950												
1	Plantilla de emplazamiento	3100.951		1										
40	Cerradero regulable	1243.721										2		
5	Kit para cierres suplementarios verticales	3000.820			1		1		1		1		1	
40	Gancho	3100.821										1		
50	(pat.) Bisagra de 2 alas	1121												2
50	(pat.) Bisagra de 2 alas	1121.1												
5	(patentado) Kit de bisagras de enganchar para la 2ª hoja de RIBANTA 4	3000.830												1
10	Pasador inferior	3000.841												1
20	Pasador vertical de enganchar	3000.850												2
20	Pasador vertical de enganchar	3000.851												
20	Pasador vertical de enganchar	3000.852												
20	Pasador vertical de enganchar	3000.853												
20	Pasador vertical de enganchar	3000.854												
20	Pasador vertical de enganchar	3000.896												
20	Pasador de enganchar	1243.830/8												1
20	Pasador de enganchar	1545												2
20	Pasador de enganchar	1545.1												2
20	Pasador de enganchar	1545.2												2
20	Pasador de enganchar	1545.3												2
20	Clipe de parada de la hoja	1468												2
100	Cerradero	1404												2
200	Cerradero regulable	1414												
100	Cerradero doble	1415												
100	Cerradero doble	1416.5												
40	Cierre suplementario lado bisagras	1246.832												1

CAMPO DE APLICACIÓN

Peso máximo de la hoja 100 Kg.

H \ L	350	400	500	600	700	800	900	1000	1100	1200	1300	1400	1500
2800	•	44	32	26	22	18	16	14	13	11	10	9	9
2700	•	46	34	27	23	19	17	15	13	12	11	10	9
2600	•	48	36	28	24	20	17	15	14	12	11	10	10
2500	•	•	37	30	25	21	18	16	14	13	12	11	10
2400	•	•	39	31	26	22	19	17	15	14	12	11	10
2300	•	•	41	33	27	23	20	18	16	14	13	12	11
2200	•	•	43	34	28	24	21	19	17	15	14	13	12
2100	•	•	46	36	30	26	22	20	18	16	14	13	12
2000	•	•	48	38	32	27	24	21	19	17	15	14	13
1900	•	•	•	41	34	29	25	22	20	18	16	15	14
1800	•	•	•	43	36	31	27	23	21	19	17	16	14
1700	•	•	•	46	38	33	28	25	22	20	18	16	14
1600	•	•	•	49	41	35	30	27	24	22	19	16	14
1500	•	•	•	•	44	38	33	29	26	23	20	16	14
1400	•	•	•	•	48	41	35	31	28	23	20	16	14
1300	•	•	•	•	•	44	38	34	29	24	20	16	14
1200	•	•	•	•	•	48	42	36	29	24	20	17	13
1100	•	•	•	•	•	•	45	36	29	24	20	15	11
1000	•	•	•	•	•	•	46	36	29	24	17	12	8
900	•	•	•	•	•	•	46	36	28	19	13	8	4
800	•	•	•	•	•	•	47	34	22	14	8	3	X
700	•	•	•	•	•	•	42	25	14	6	X	X	X

Peso máximo de la hoja 70 Kg (sin tornillos suplementarios)

H \ L	350	400	500	600	700	800	900	1000	1100	1200	1300	1400	1500
2800	35	29	22	17	14	12	10	9	8	7	7	6	6
2700	37	31	23	18	15	13	11	10	9	8	7	6	6
2600	39	32	24	19	16	13	11	10	9	8	7	7	6
2500	40	34	25	20	16	14	12	11	9	8	8	7	6
2400	42	35	26	21	17	15	13	11	10	9	8	7	7
2300	45	37	29	22	18	15	13	12	10	9	8	8	7
2200	47	39	29	23	19	16	14	12	11	10	9	8	8
2100	•	41	31	24	20	17	15	13	12	10	9	9	8
2000	•	44	32	26	21	18	16	14	12	11	10	9	8
1900	•	46	34	27	23	19	17	15	13	12	11	10	9
1800	•	49	37	29	24	20	18	16	14	13	11	10	10
1700	•	•	39	31	26	22	19	17	15	13	12	11	10
1600	•	•	42	33	28	23	20	18	16	14	13	12	11
1500	•	•	45	36	30	25	22	19	17	16	14	13	12
1400	•	•	49	39	32	27	24	21	19	17	15	14	13
1300	•	•	•	42	35	30	26	23	20	18	17	15	14
1200	•	•	•	47	38	33	28	25	22	20	18	17	13
1100	•	•	•	•	43	36	32	28	25	22	20	15	11
1000	•	•	•	•	48	41	35	31	28	24	17	12	8
900	•	•	•	•	•	46	40	35	28	19	13	8	4
800	•	•	•	•	•	•	46	34	22	14	8	3	X
700	•	•	•	•	•	•	41	25	14	6	X	X	X
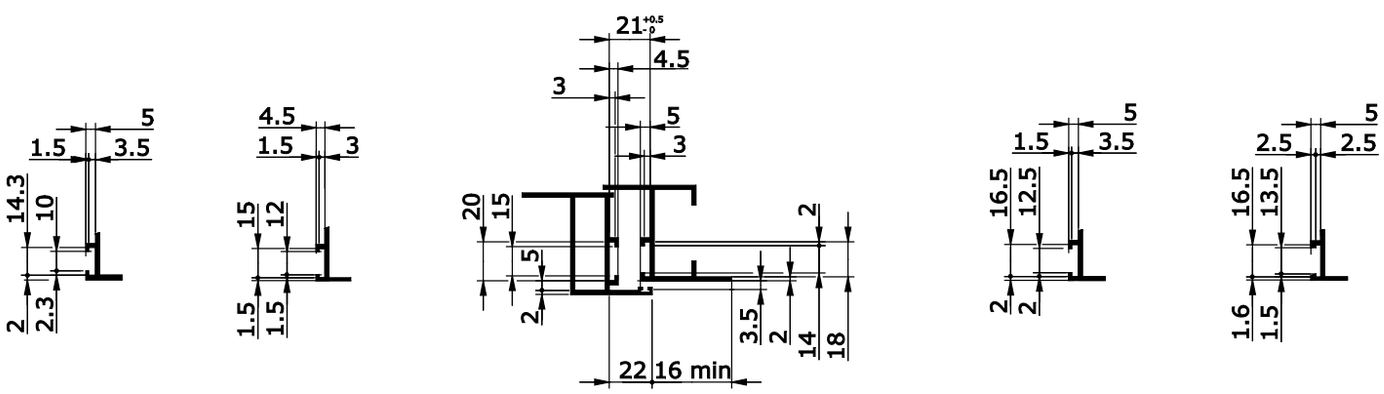
• Espesor máx. del cristal 50 mm.
46: espesor máx. del cristal como indicado (ej. 46 mm).
X: No realizable.
NOTA: el espesor del cristal se refiere al espesor del material sin cámara de aire.